SICHERHEITS-ABSPERRBLOCK HSB 20

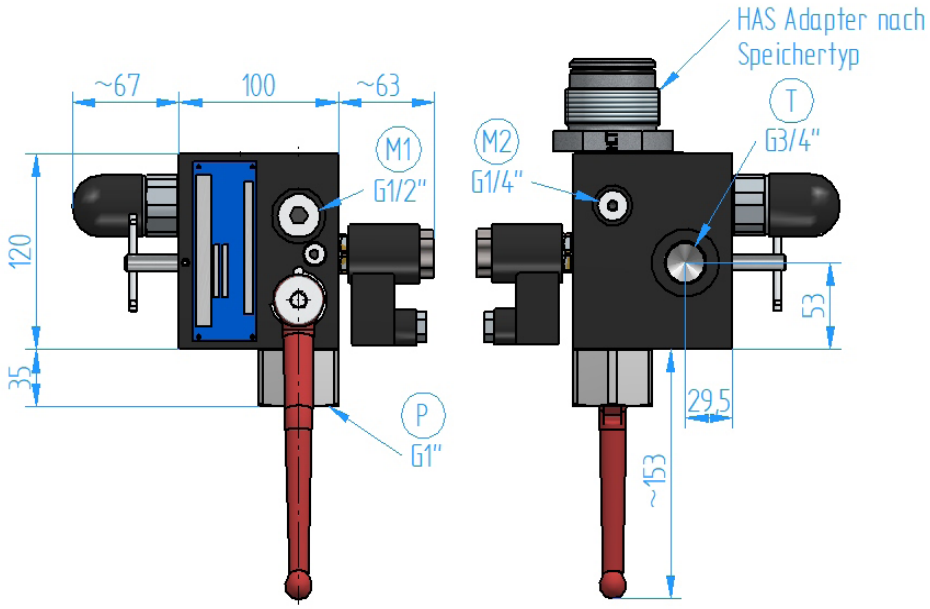

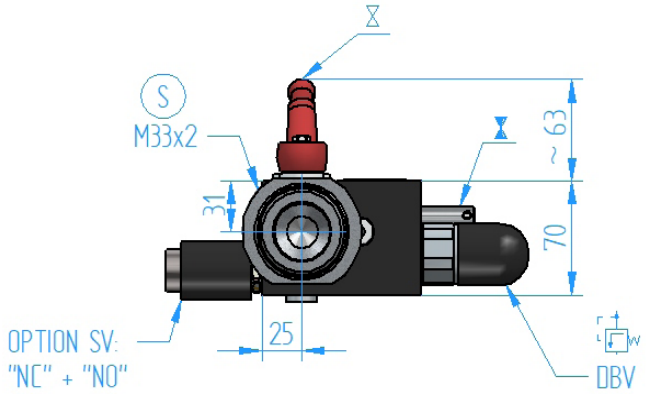

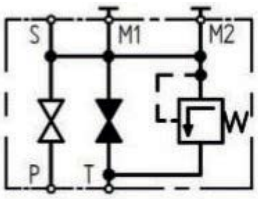

OPTION M

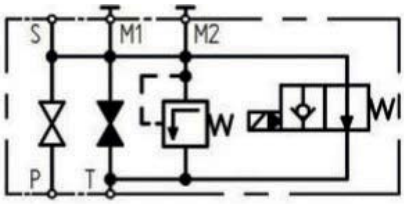

OPTION NO

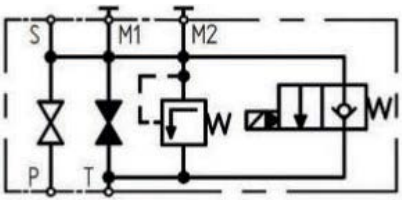

OPTION NC

» **P**	Pumpenanschluss G 1"
» **T**	Tankanschluss G ¾"
» **S**	Speicheranschluss
» **M1**	Manometeranschluss G ½"
» **M2**	Manometeranschluss G ¼"
» **DBV**	Druckbegrenzungsventil
» **Option NO/NC**	2/2 Magnetventil

SICHERHEITS-ABSPERRBLOCK HSB 20

TECHNSCHE DATEN

MAX. ZULÄSSIGER DRUCK (PS)
Manuelle Entlastung: 400 bar
Elektrische Entlastung: 350 bar
Ausführung gemäß DGRL

EG EINZELGEPRÜFTE VENTILPATRONE
in den Druckstufen: 50 / 100 / 140 / 160 / 180 / 200 / 211 / 250 / 280 / 300 / 330 / 360 bar

MATERIALIEN
C-Stahl, brüniert, FKM & POM

ZULÄSSIGE TEMPERATUREN (TS)
–10 °C bis +80 °C

ELEKTRISCHE DATEN
Gleichspannung DC:
12/24 V DC - 17 W
Wechselspannung AC:
115 V AC - 50–60 Hz
230 V AC - 50–60 Hz
Schutzart:
IP 65 Stecker DIN 43650

GEWICHT
Design M ~ 6,6 kg ohne Speicheranschluss
Design NO/NC ~ 6,8 kg ohne Speicheranschluss

ANSCHLÜSSE
Anschlüsse zu den verschiedenen Speichertypen siehe Datenblatt HAS.

KENNLINIEN

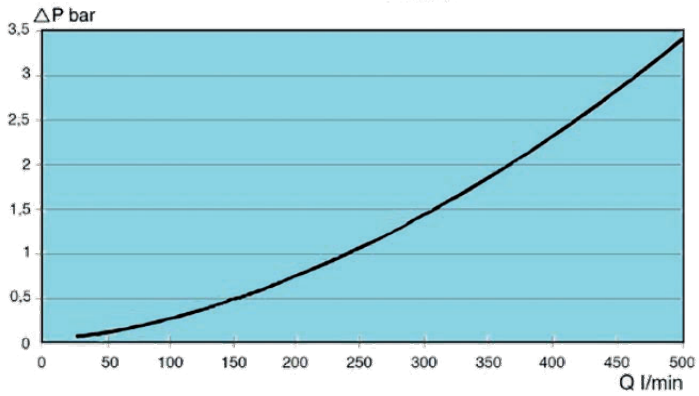

Druckverlust von Anschluss P nach S
(ÖL 32 cSt, 40 °C)

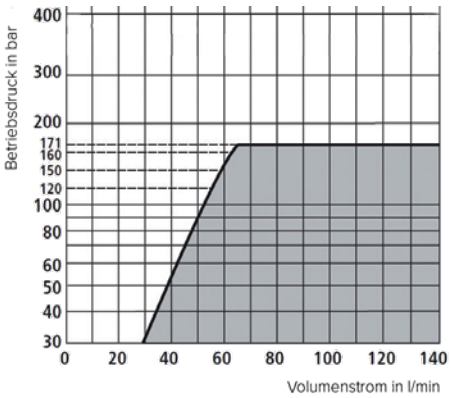

Volumenströme über Druckbegrenzungsventil P nach T, Volumenströme im grauen Bereich können nicht dargestellt werden

Hydraulische Gegendrücke in den Anschlussleitungen addieren sich zu den Druckverlustswerten sowie dem Ansprechdruck des DB-Ventils. Es ist zu beachten, dass der Kennlinienverlauf bei Abweichungen der Randbedingungen beeinflusst wird.

SICHERHEITS-ABSPERRBLOCK HSB

TYPENSCHLÜSSEL

HSB X 10 NO Z - 350/ 90/ 80 - A - 013 - Z

SICHERHEITS-ABSPERRBLOCK HSB	
ATEX-Ausführung	
Zone 1 (II 2G)	X
Nenngröße [Liter]	
10, 20, 32	
Entlastungsart	
manuell	M
manuell und elektrisch, stromlos geöffnet	NO
manuell und elektrisch, stromlos geschlossen	NC
Ventilart	
2/2 Wegeventil - keine Angabe	
3/2 Wegeventil nur bei Nenngröße 10	Z
Sicherheitsventil Einstelldruck [bar]	
140, 200, 211, 250, 330, 350	
Sicherheitsventil Abnahme	
CE, einzelgeprüft n. Modul G & verplombt	90
Material Dichtungen	
FKM (Viton = Standard)	80
IIR (Butyl)	40
EPDM	47
Magnetspannung (nur bei elektr. Entlastung NO/NC) **Magnet Voltage**	
manuelle Entlastung - keine Angabe	
12V DC	A
24V DC	B
115V AC	C
230V AC	D
Sonderspannung, auf Anfrage	Z
Anschluss speicherseitig	
ohne Adapter (nicht möglich bei ATEX „X“)	
HAS10 = 010, HAS12 = 012, HAS13...	
Auswahlmöglichkeiten siehe AS+FS Typencode	
Sonderausführung	
Details in Artikelbeschreibung, z.B. lackiert RAL9005	Z